12-yards waste container

حاوية أنقاض 12 ياردة

Product Description

12 yd³ container for construction and demolition waste, manufactured from Sabic steel sheet to relevant standards and designed for heavy loads and repeated skip-loader handling

وصف المنتج

حاوية انقاض سعة 12 ياردة مخصصة لمخلفات الهدم والإنشاء، مصنوعة من صاج حديد مطابق للمواصفات القياسية، مصممة لتحمل الأحمال الثقيلة وسحب السكيب لودر المتكرر

Load Test 10 Ton

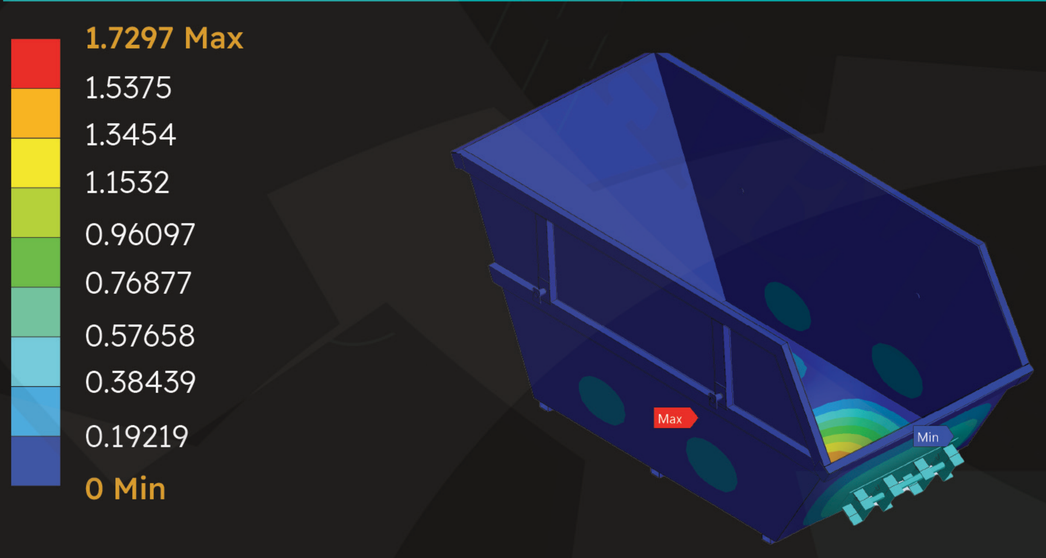

اختبار الاحمال 10 طن

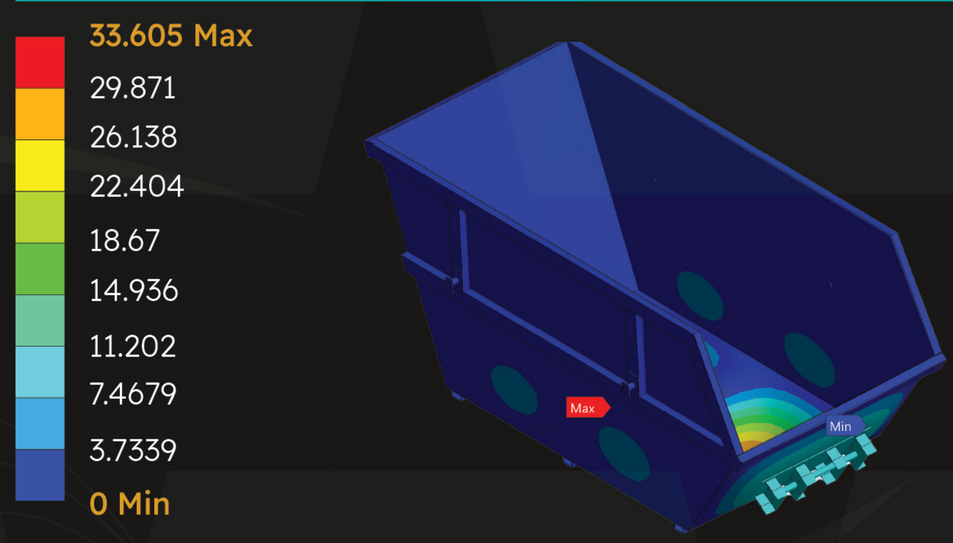

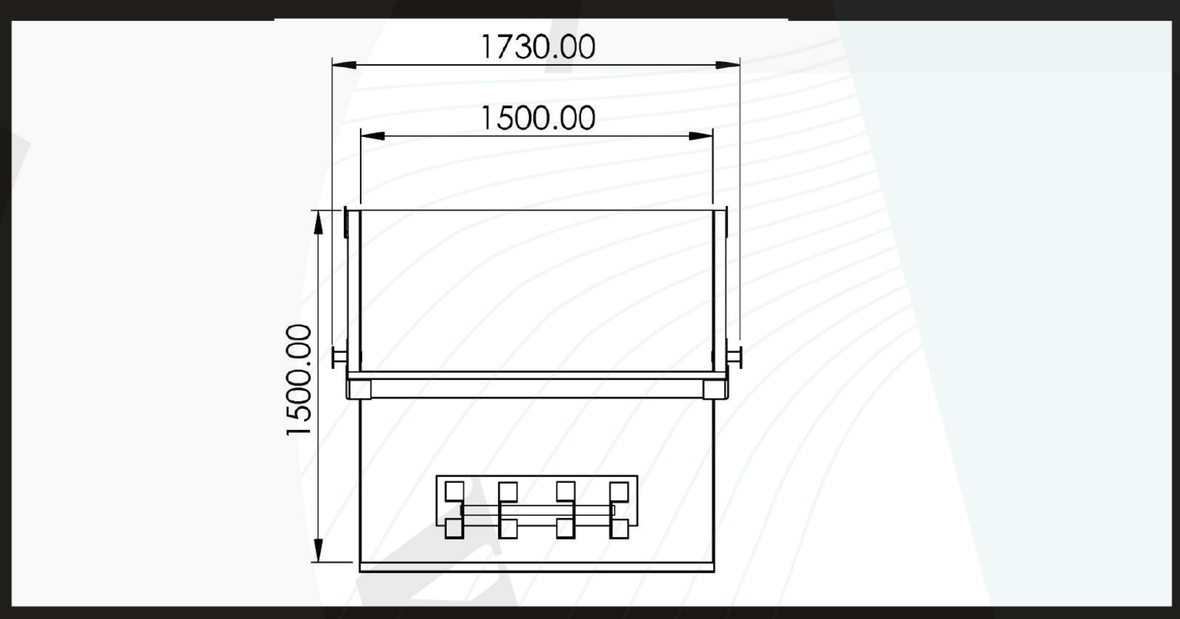

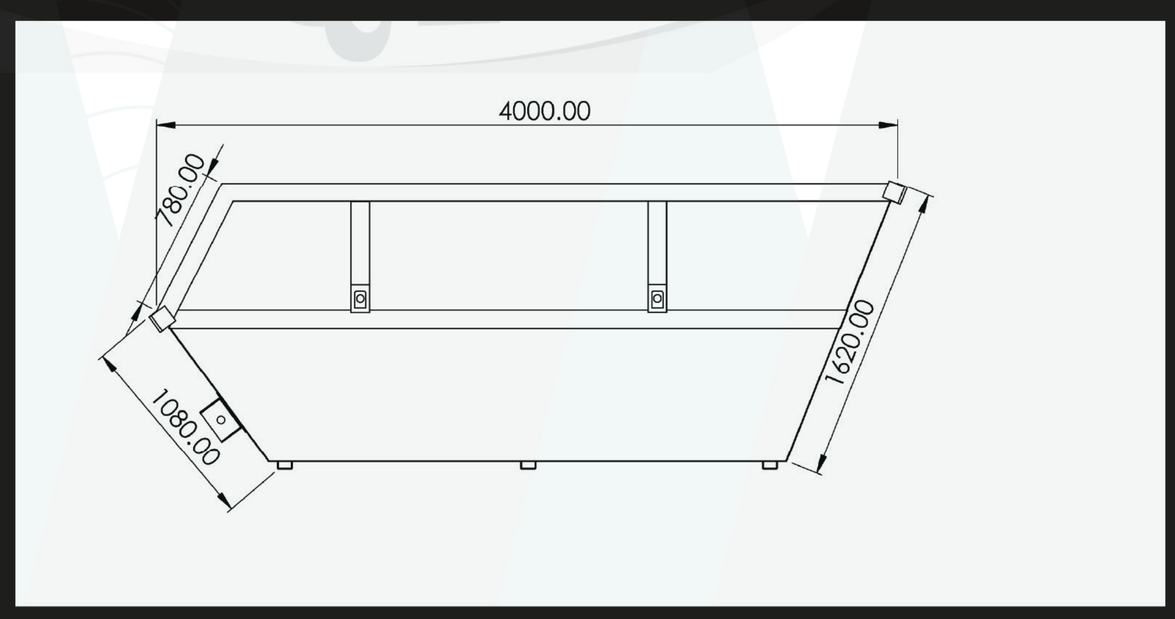

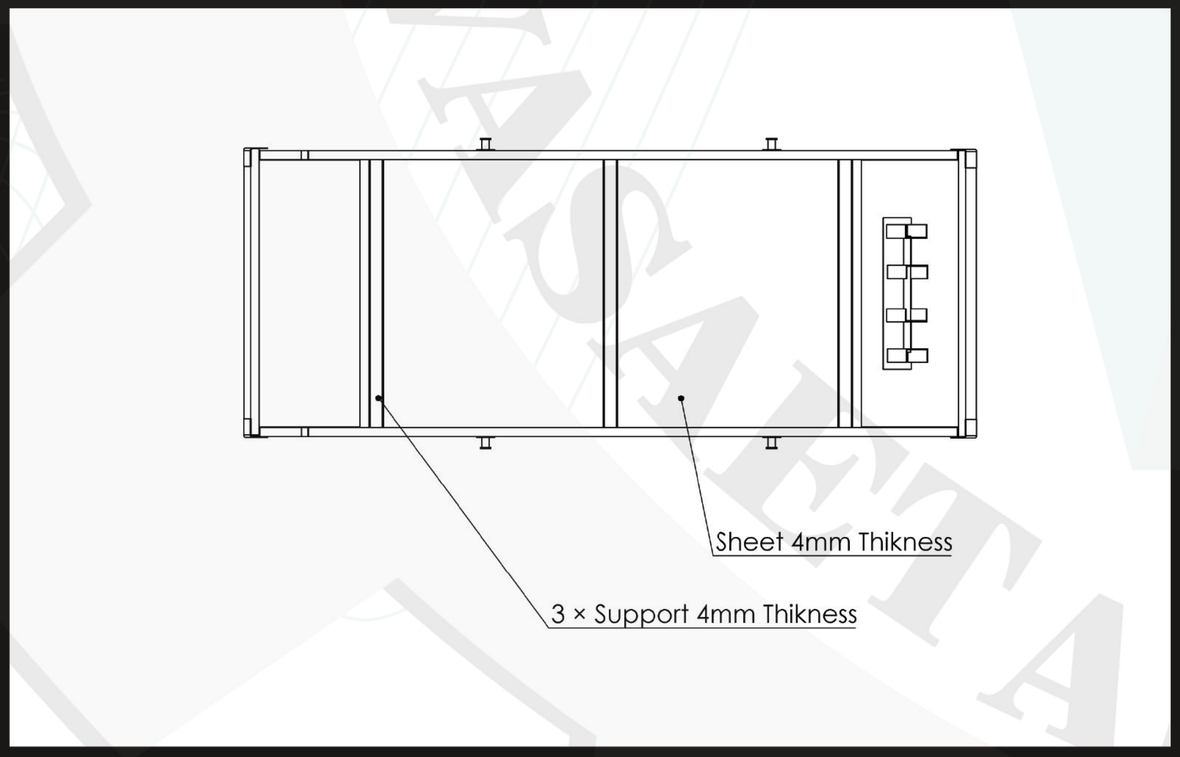

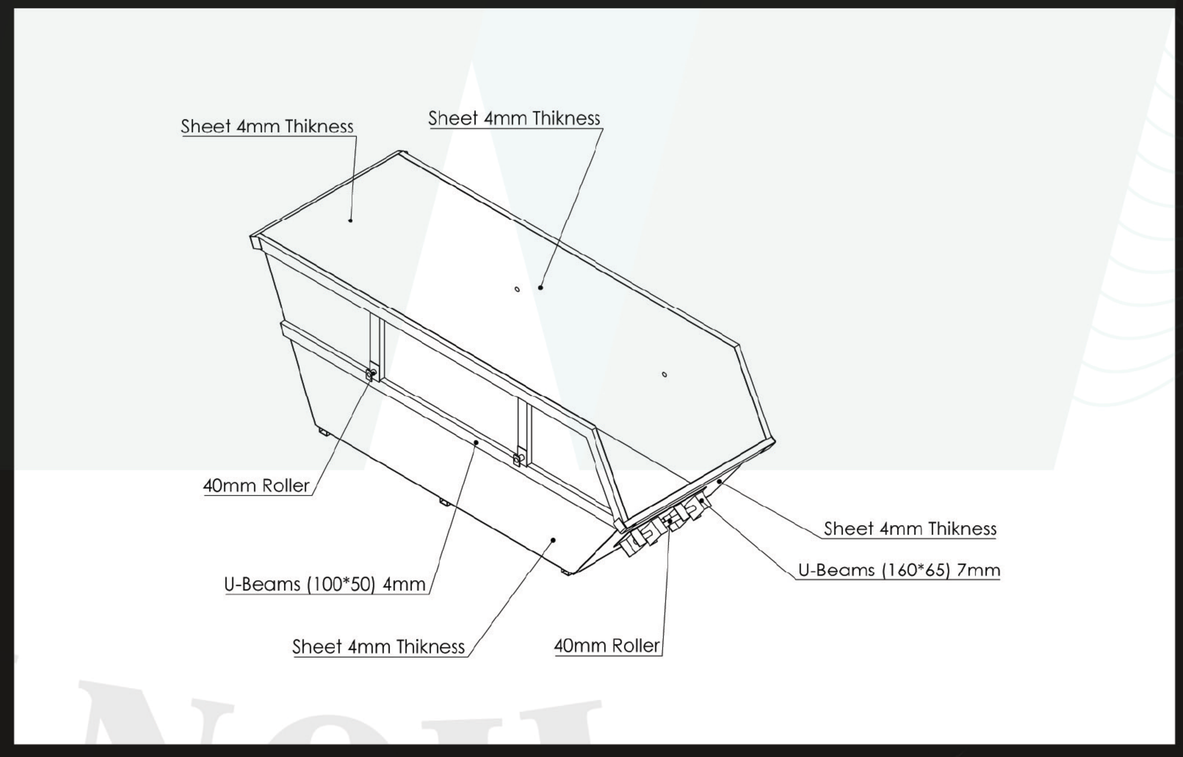

Wasaet Al-Naqil Factory for Metal Industries
شركة مصنع وسائط النقل للمنتجات المعدنية

12-yards waste container

حاوية أنقاض 12 ياردة

Technical Specifications

- 3-pcs Bottom supports under the floor, 4 mm thickness.
- Four bars on the sides, Ø40 mm, to facilitate handling and loading.
- Supports along the top of the sides made of U-beam size (100*50*4.5) mm.
- bottom hook Ø40 mm with (160*65*7) mm U-beam supports.
- Side hooks for attaching the sail.
- Full welding inside and outside to prevent leakage of liquids.
- Two layers of final paint Logos, contacts & reflectors as Client requested.
- container weight: 720kg.+/-(2%)
- 2-year warranty against manufacturing defects.

المواصفات الفنية

- عدد 3 دعامات من صاج سماكة 4 ملم أسفل أرضية الحاوية
- عدد 4 عمود مبروم على الجوانب من قطر (40) ملم لسهولة التحميل والمناولة
- الحاوية مزودة بدعامات علي الجوانب من كمر u مقاس (4.5*50*100) ملم
- الحاوية مزودة بهوك سفلي من مبروم مقاس (40) ملم من كمر u مقاس (7*65*160) ملم
- خطافات جانبية لربط الشراع
- لحام كامل للحاوية من الداخل و الخارج لمنع تسريب السوائل
- عدد 2 طبقة دهان نهائي عالي الجودة + الشعارات و ارقام التواصل و العواكس حسب رغبة العميل
- وزن الحاوية 720 كيلو جرام +/_(2%)
- ضمان لمدة سنتين ضد عيوب التصنيع