10-yards waste container with steel lid

حاوية أنقاض 10 ياردة بغطاء

Product Description

10 yd³ container for construction and demolition waste, manufactured from Sabic steel sheet to relevant standards and designed for heavy loads and repeated skip-loader handling

وصف المنتج

حاوية انقاض سعة 10 ياردة مخصصة لمخلفات الهدم والإنشاء، مصنوعة من صاج حديد مطابق للمواصفات القياسية، مصممة لتحمل الأحمال الثقيلة وسحب السكيب لودر المتكرر

Load Test 8 Ton

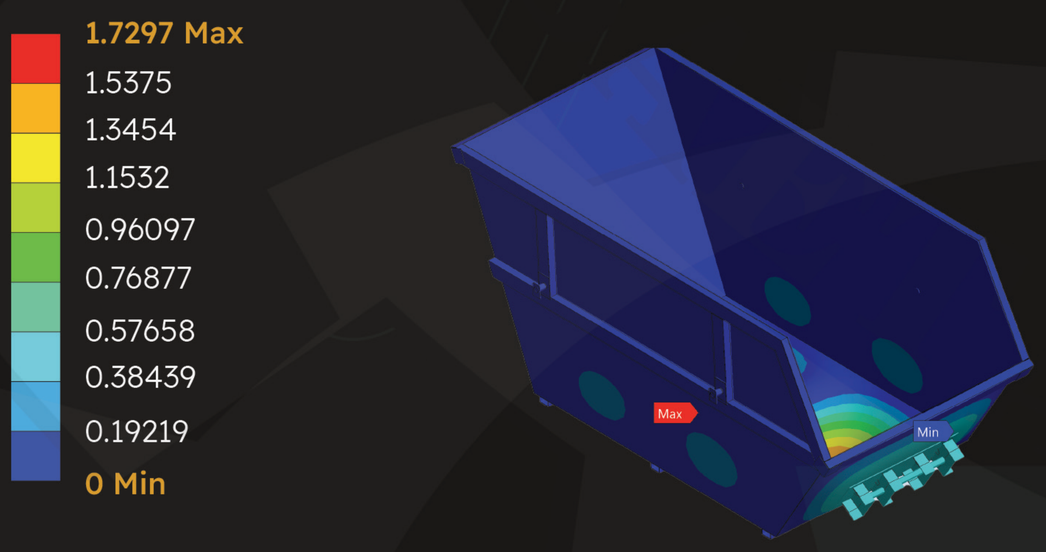

اختبار الاحمال 8 طن

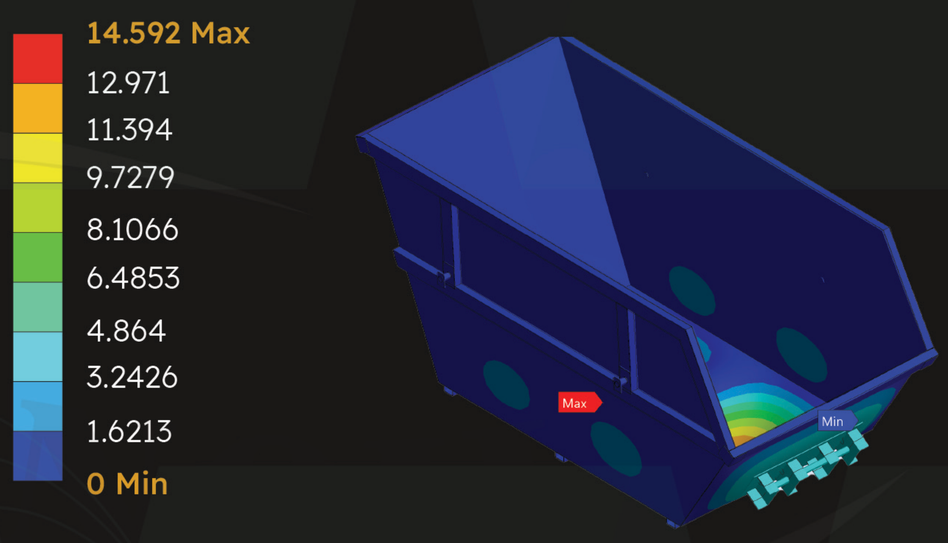

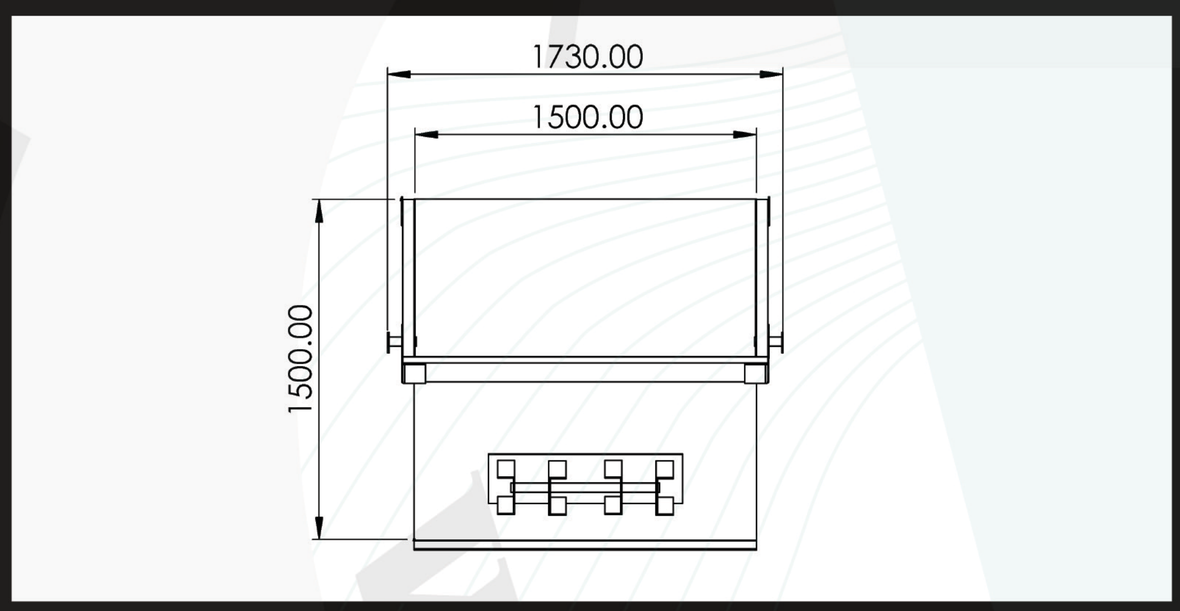

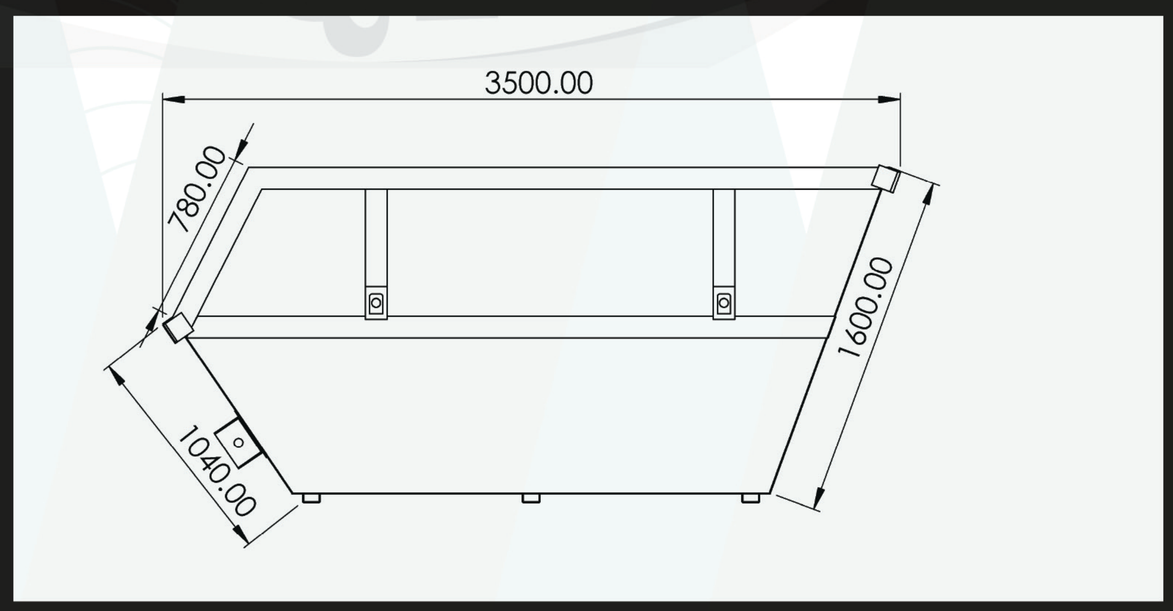

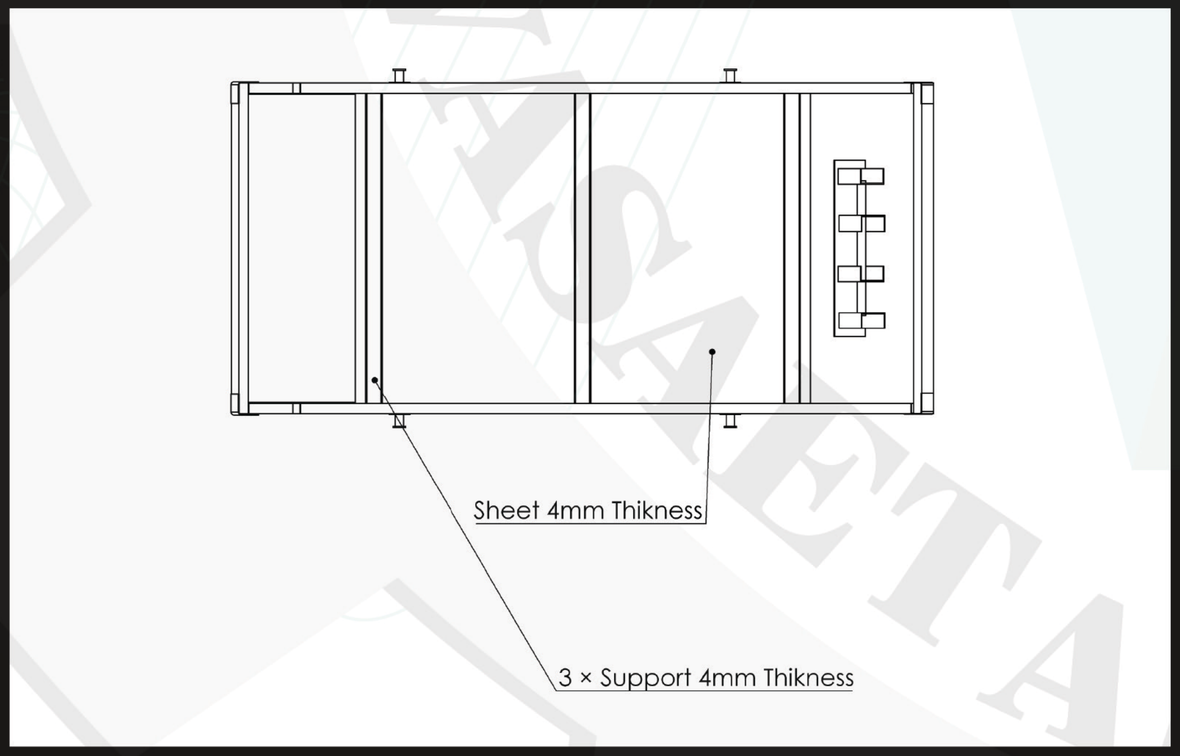

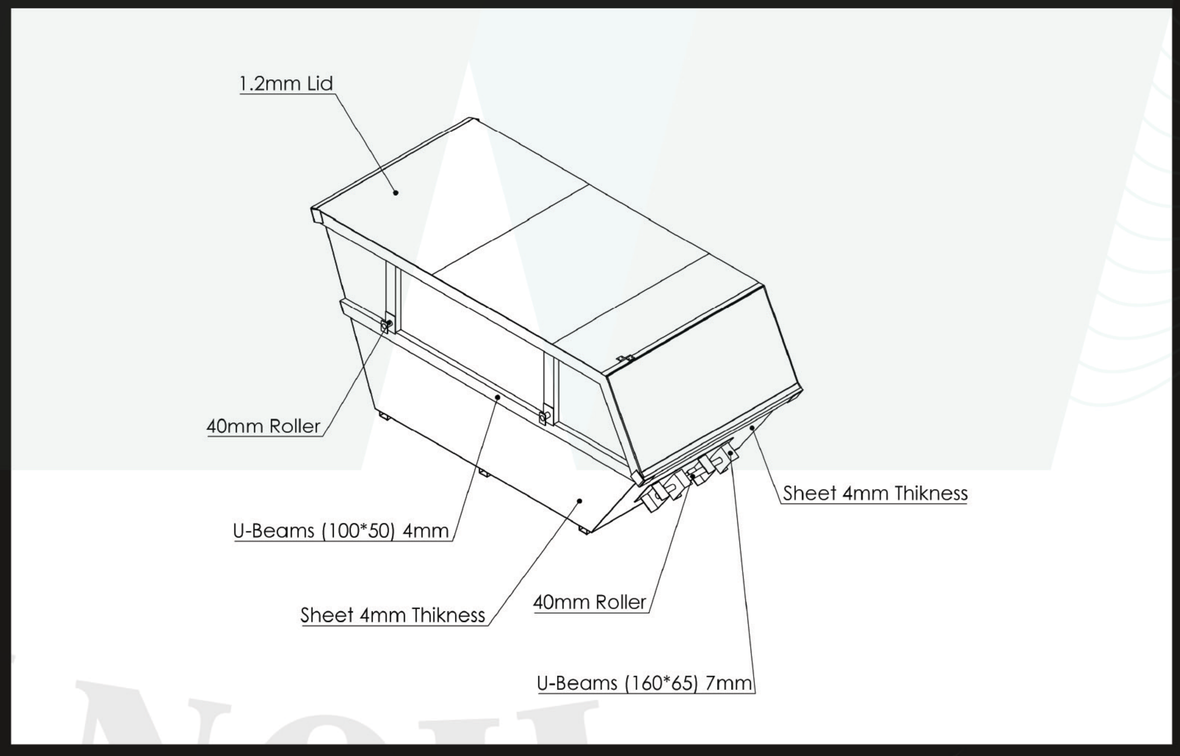

Wasaet Al-Naqil Factory for Metal Industries
شركة مصنع وسائط النقل للمنتجات المعدنية

10-yards waste container with steel lid

حاوية أنقاض 10 ياردة بغطاء

Technical Specifications

- Container body fabricated from SABIC steel sheet, 4 mm thickness, compliant with relevant standards.
- Supports along the top of the sides made of U-beam size (100*50*4.5) mm.
- four bars on the sides, Ø40 mm, to facilitate handling and loading.
- 3-pcs Bottom supports under the floor, 4 mm thickness.
- bottom hook Ø40 mm with (160×65×7) mm U-beam supports.
- Side hooks for attaching the sail.
- steel lid, 1.25 mm thickness, reinforced with U-beams (100×50×4) mm and fitted with high-quality hinges.
- Full welding inside and outside to prevent leakage of liquids.
- container weight: 630 kg. +/-(2%)
- Two coats of high-quality finishing paint, with customer-specified logos, contact numbers, and reflectors.
- Two-year warranty against manufacturing defects.

المواصفات الفنية

- صاج الحاوية حديد سابك سماكة 4 ملم مطابق للمواصفات القياسية.
- الحاوية مزودة بدعامات على الجوانب من كمر U مقاس (100*50*4.5) ملم.
- عدد 4 عمود مبروم على الجوانب قطر 40 ملم لسهولة التحميل والمناولة.
- عدد 3 دعامات من صاج سماكة 4 ملم أسفل أرضية الحاوية
- الحاوية مزودة بهوك سفلي من مبروم مقاس 40 ملم ودعامات من كمر U مقاس (160*65*7) ملم.
- خطافات جانبية لربط الشراع.
- غطاء حديد سماكة 1.25 ملم مزود بدعامات من كمر U (100*50*4) ملم ومفصلات عالية الجودة.
- لحام كامل من الداخل والخارج لمنع تسريب السوائل.
- الوزن التقريبي للحاوية 630 كجم. +/-(2%)
- عدد 2 طبقة دهان نهائي عالي الجودة + الشعارات و ارقام التواصل و العواكس حسب رغبة العميل.
- ضمان لمدة عامين ضد عيوب الصناعة.